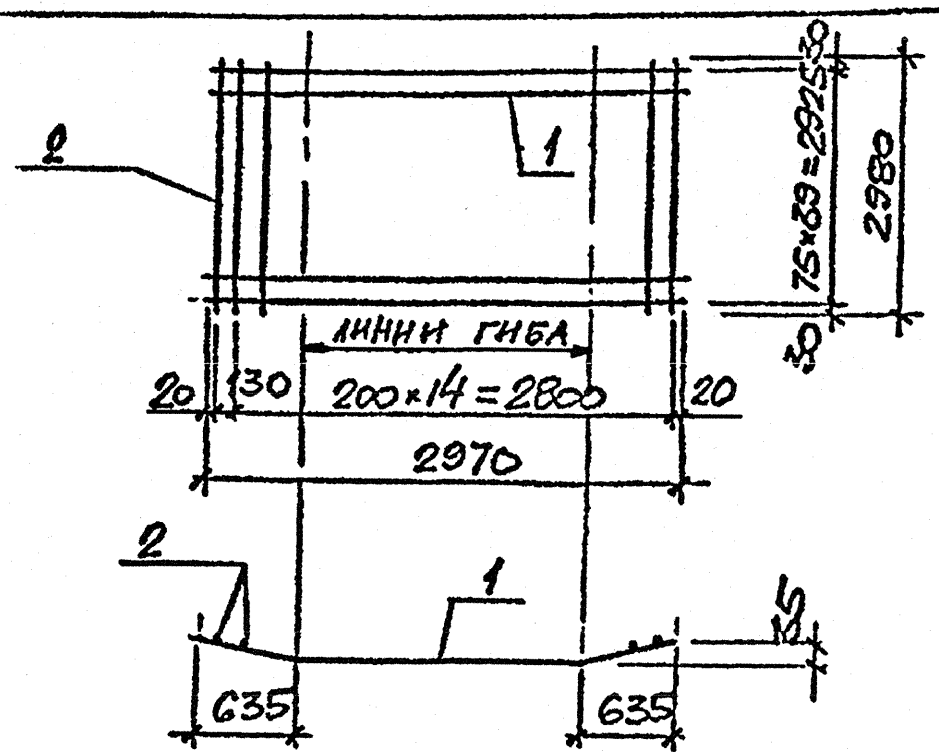

Формат	Зона	Поз.	Обозначение	Наименование	Кол.	Примечан.
				Документация		
11			020000 ТТ (стр.3)	Технические требования к изготовлению сборных жел. бет. плит.		
				Детали		
Б4		1	290001 00 (стр. 15)	ф16АIII ГОСТ 5781-82* ℓ=2970	40	4.7 кг
Б4		2	290001 00 (стр. 15)	ф10АIII ГОСТ 5781-82* ℓ=2980	16	1.9 кг

Ростовская АЭС. Блок 4

Привязан: R4.0225.3524.021.04.00.001

Инж. 1к	Пошивалов		25.01
Нач.гр.	Туманова		02.13
Н.контр.	Воронин		02.13
Инв.№ R4.03287.9.0.21			

АРХИВНЫЙ ЭКЗЕМПЛЯР

ВДА-112-395 стр.15

210012. 0406042. 00002. 000.
КЖ113. 290001 00

ГА констр.	Дондре		
Провер. рук. гр.	Акопджанян		11.83
Вед. инж.	Череповская		
Чертеж.	Алексеева		11.83

Сетка арматурная С-1

Стадия	Масса	Масштаб
Р	218,4	—

Лист | Листов

МЭиЭ СССР Теплоэлектропроект Харьковское отд.

Копировал | Формат А-4

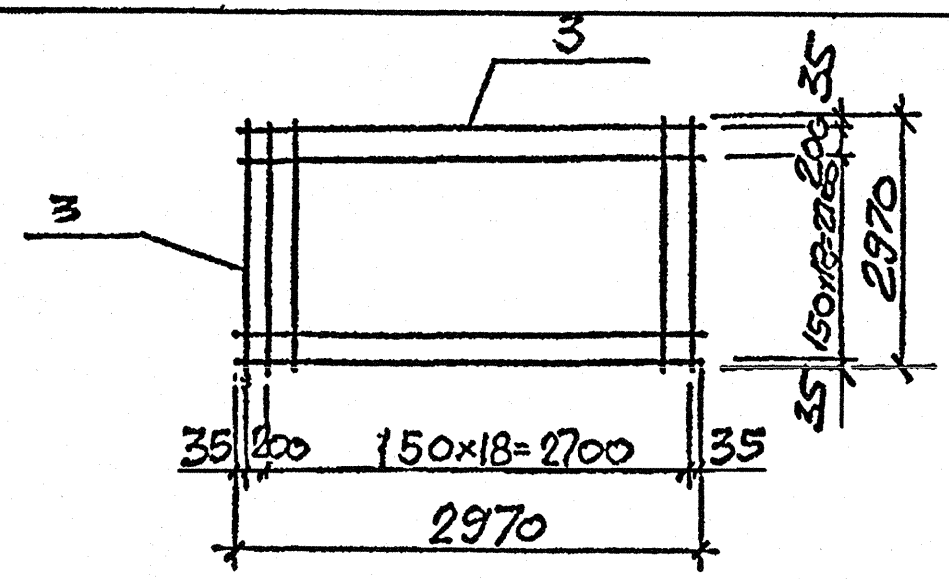

АРХИВНЫЙ ЭКЗЕМПЛЯР

Формат	Зона	Поз.	Обозначение	Наименование	Кол.	Примеч.
				Документация		
11			020000 ТТ (стр.3)	Технические требования к изготовлению сборных жел. бет. плит.		
				Детали		
Б4		1	300002 00 (стр. 16)	ф8АIII ГОСТ 5781-82* ℓ=2970	44	1.5 кг
Б4		2				

Ростовская АЭС. Блок 4

Привязан: R4.0225.3524.021.04.00.001

Инж. 1к	Пошивалов		25.01
Нач.гр.	Туманова		02.13
Н.контр.	Воронин		02.13
Инв.№ R4.03287.9.0.21			

ВДА-112-395 стр.16

210012. 0406042. 00002. 000.
КЖ113. 300002 00

ГА констр.	Дондре		
Провер. рук. гр.	Акопджанян		11.83
Вед. инж.	Череповская		11.83
Чертеж.	Алексеева		11.83

Сетка арматурная С-2

Стадия	Масса	Масштаб
Р	66,0	—

Лист | Листов

МЭиЭ СССР Теплоэлектропроект Харьковское отд.

Копировал | Формат А-4